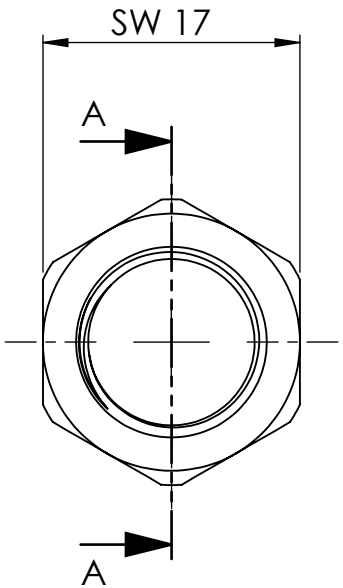

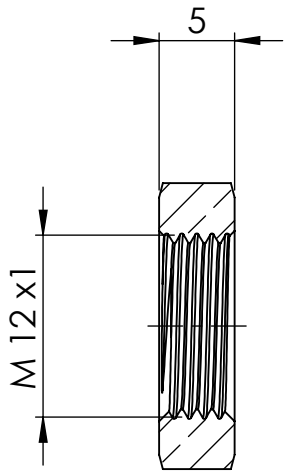

Ansicht / view A-A

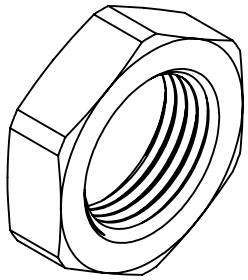

Maßstab / Scale: 2:1	Gewicht / Weight:		
Material: CW 614N (CuZn39Pb3)			
Benennung / Designation: **Sechskantgegenmutter** Hexagonal counter nut			
Artikelnummer / item number: **137609** Typ-Nr.: MS238M12	Status	Format A4	
	Version 1	Blatt / von sheet / of 2 / 2	

RIEGLER Druckluft und Pneumatik