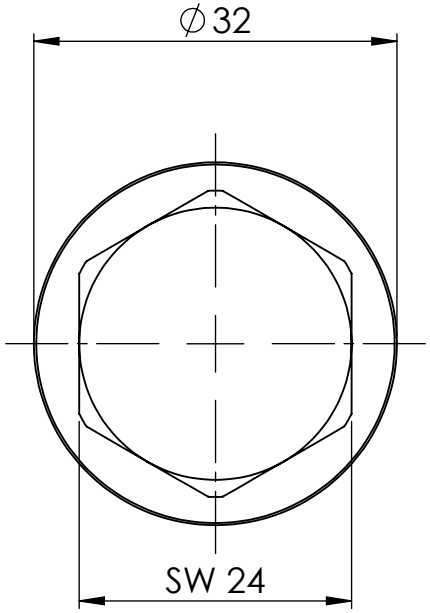

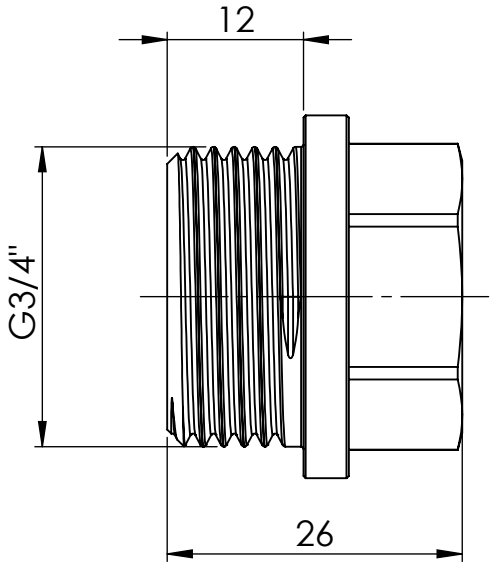

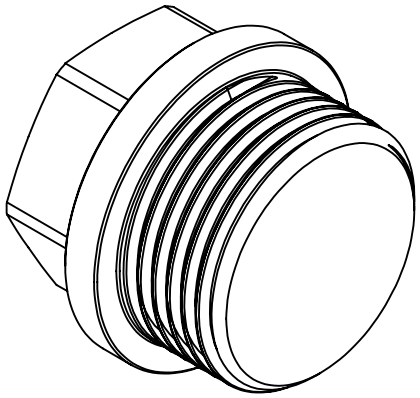

Maßstab / Scale: 1.5:1

Material: CW 614N (CuZn39Pb3)

Benennung / Designation:

Verschl.Schr. A-Skt. und Bund

Locking screw, exterior hexagonal and flange

RIEGLER
Schützenstraße 27, 72574 Bad Urach
Telefon: 07125 9497-0

Artikelnummer / item number:

136466

Typ-Nr.: MSN290KMB34

Status	Format
	A4
Version	Blatt / von sheet / of
	2 / 2