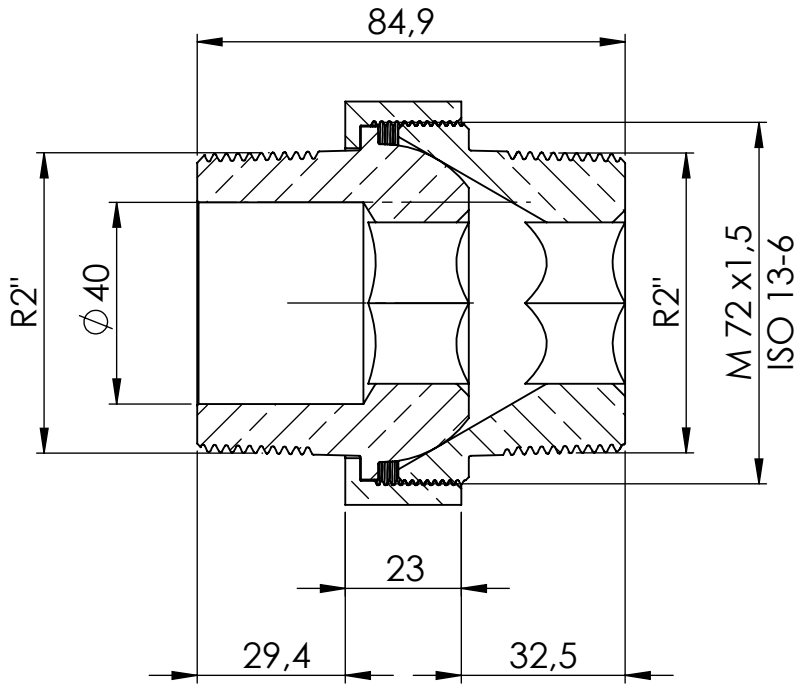

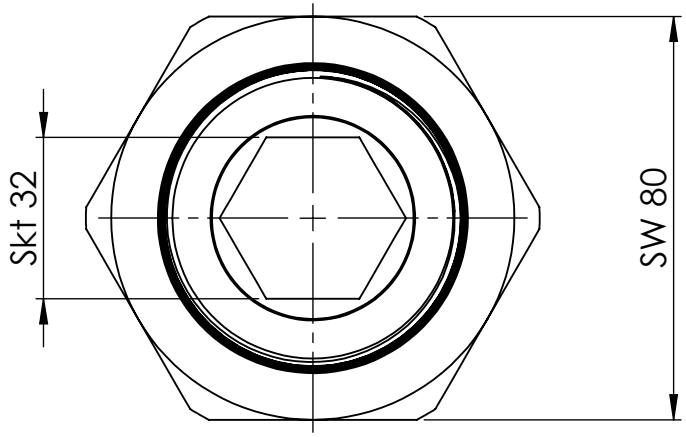

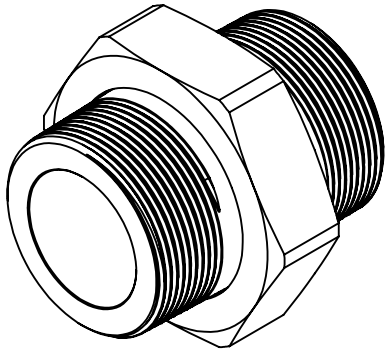

Maßstab / Scale: 1:1	
Material:	CW 614N (CuZn39Pb3)
Benennung / Designation:	**Lösbarer Doppelnippel, k. dicht.** removable double nipple, conical sealing
Artikelnummer / item number:	**136122** Typ-Nr.: MS252L22
Status	
Version	
Format	A4
Blatt / von sheet / of	2 / 2

RIEGLER
Schützenstraße 27, 72574 Bad Urach
Telefon: 07125 9497-0