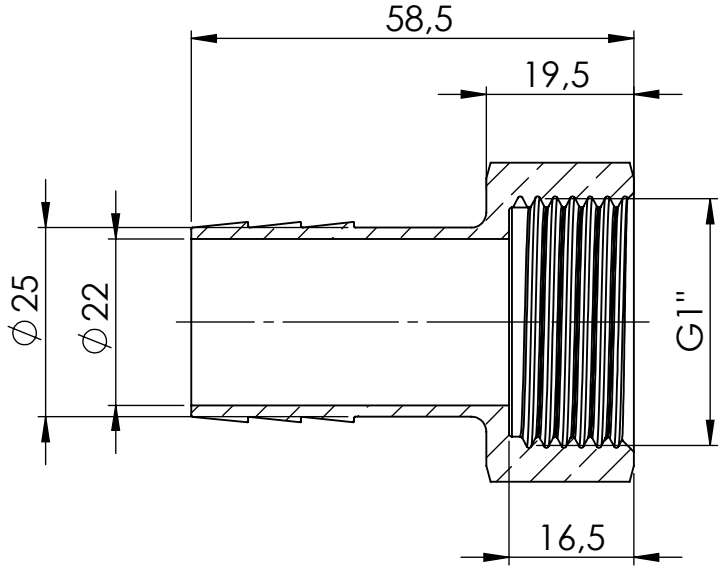

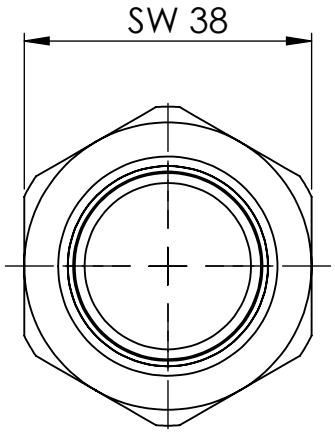

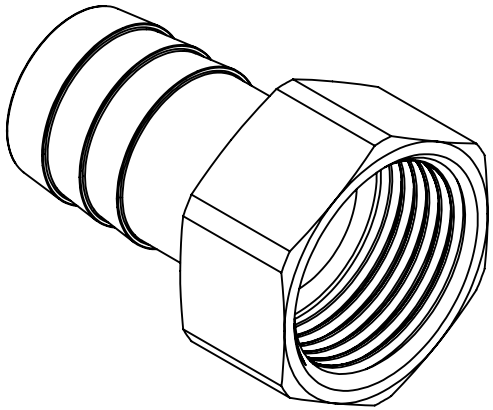

Maßstab / Scale: 1:1

Material: CW 614N (CuZn39Pb3)

Benennung / Designation:

Aufschraubschlauchtülle

screw-on hose connector

RIEGLER

Schützenstraße 27, 72574 Bad Urach
Telefon: 07125 9497-0

Artikelnummer / item number:

134911

Typ-Nr.: MSN239A125

Status	Format
	A4
Version	Blatt / von sheet / of
	2 / 2